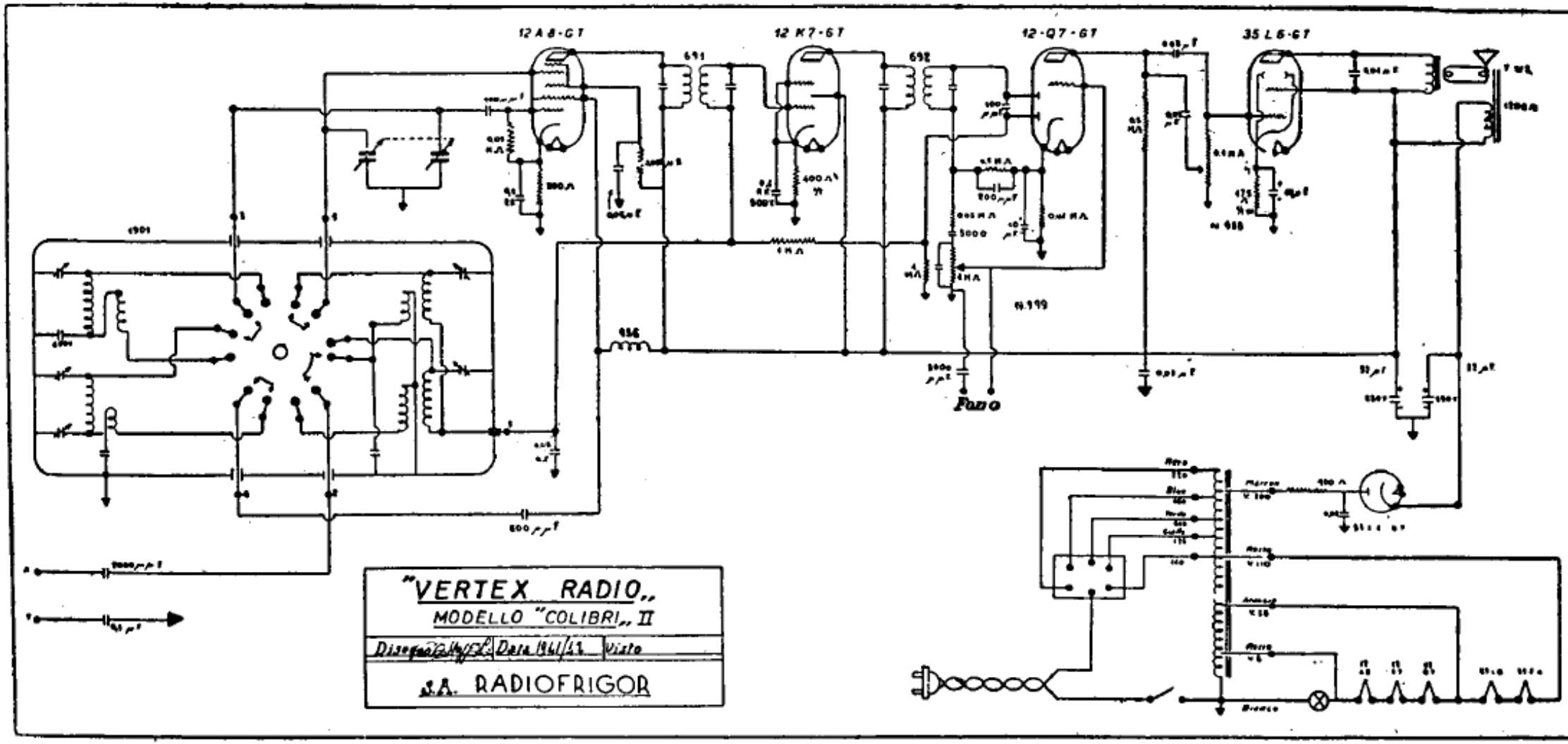

VERTEX (S. A. RADIOFRIGOR). — Mod. « Colibri II ». – Produzione 1941-1942.
Onde medie: 160-580 m; Onde corte: 16,5-50 m. – Media frequenza: 467 kHz. – Avvolgimento campo: 1200 ohm.
Lampadina illuminazione: 0,15 A - 6 V.